CONFIGURAÇÃO DE PENAS P/ PLOTAGEM

PENA	COR	ESP.
1	7	0,2
2	7	0,2
3	7	0,3
4	7	0,4
5	7	0,5
6	7	0,6
7	7	0,25
8	7	0,08
9	7	0,1

CONF. QUANTIDADES E MEDIDAS NO LOCAL

DET. TÍPICO DE ARMAÇÃO:

PAREDE 6 – 20XVAR

ESCALA 1/25

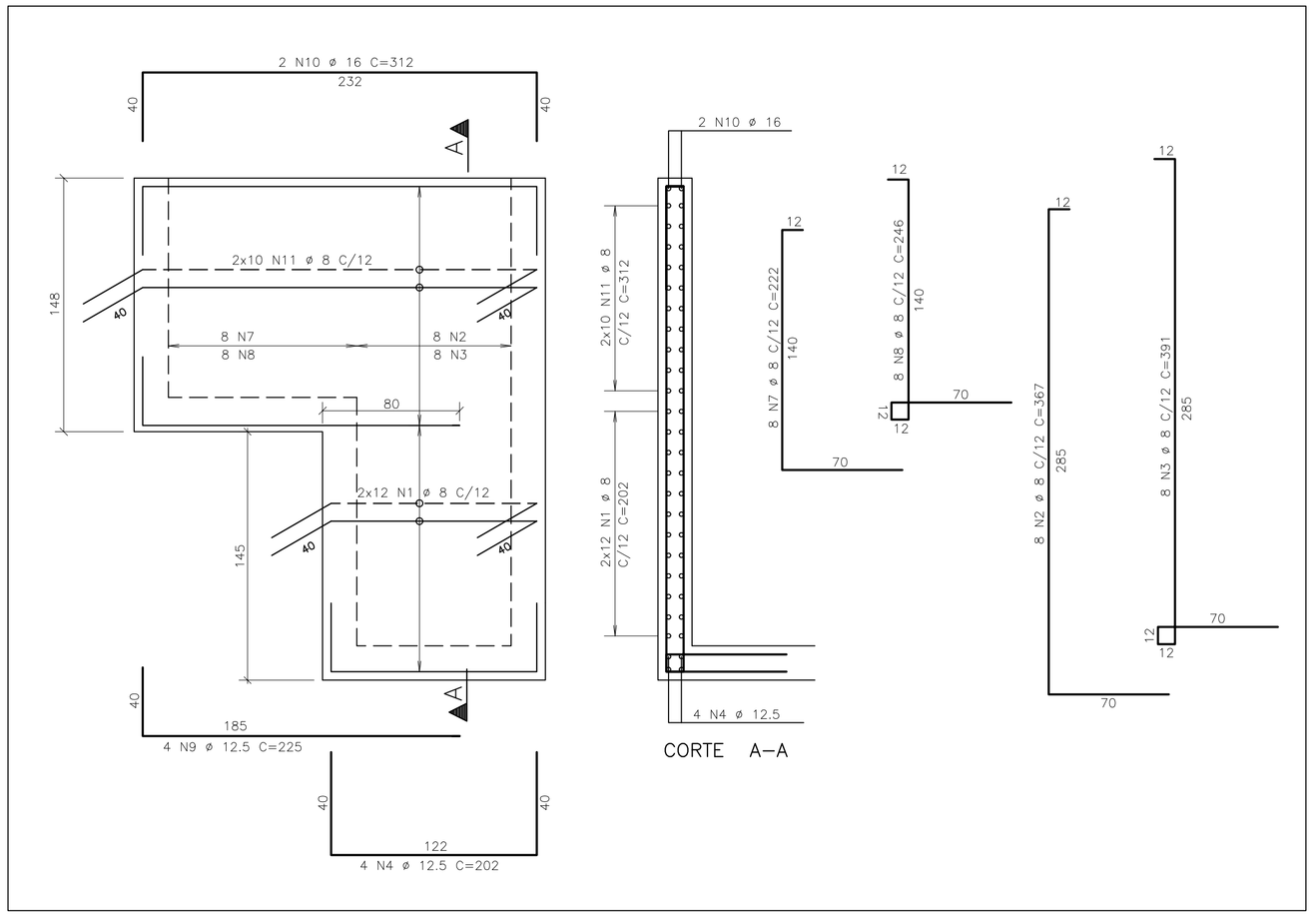

DET. TÍPICO DE ARMAÇÃO:

PAREDE 7 – 20X293

ESCALA 1/25

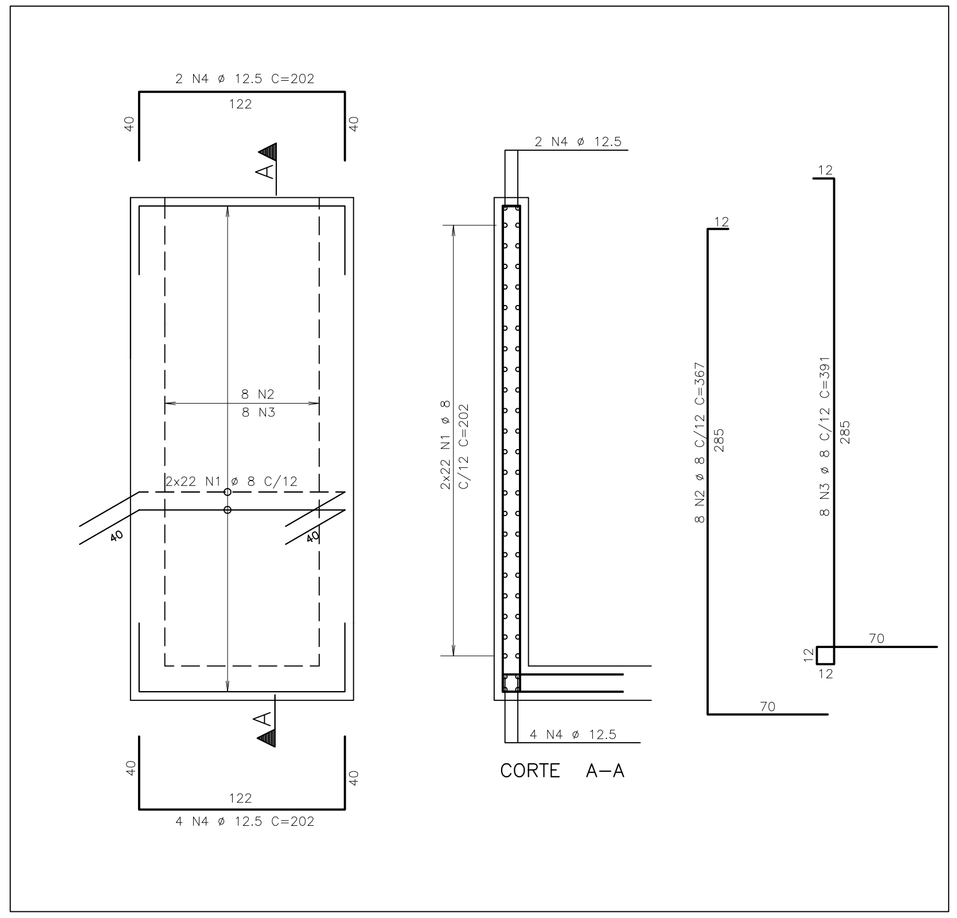

DET. TÍPICO DE ARMAÇÃO:

LAJE DE FUNDO–CAIXA DE AREIA

ESCALA 1/25

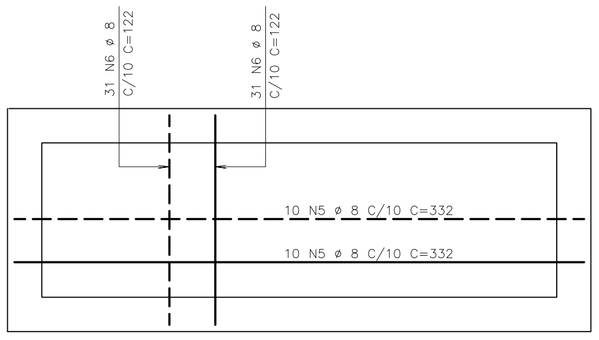

DET. TÍPICO DE ARMAÇÃO:

LAJE DO PEDESTAL DE MANOBRA

ESCALA 1/25

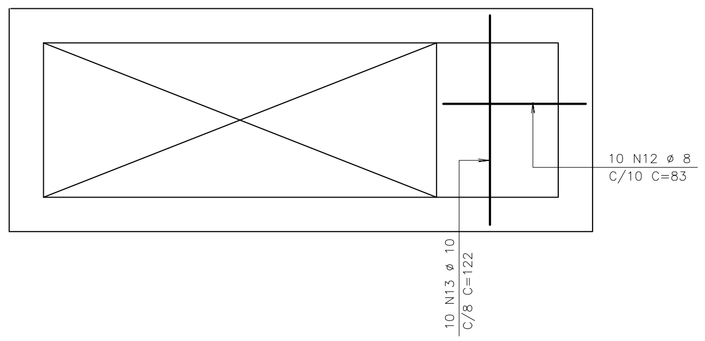

TABELA DE FERROS

AÇO	POS	BIT (mm)	QUANT	COMPRIMENTO UNIT (cm)	COMPRIMENTO TOTAL (cm)
50A	1	8	68	202	13736
50A	2	8	16	367	5872
50A	3	8	16	391	6256
50A	4	12.5	10	202	2020
50A	5	8	20	332	6640
50A	6	8	62	122	7564
50A	7	8	8	222	1776
50A	8	8	8	246	1968
50A	9	12.5	4	225	900
50A	10	16	2	312	624
50A	11	8	20	312	6240
50A	12	8	10	83	830
50A	13	10	10	122	1220

RESUMO AÇO CA 50–60

AÇO	BIT (mm)	COMPR (m)	PESO (kg)
50A	8	509	204
50A	10	13	9
50A	12.5	30	30
50A	16	7	12
Peso Total		50A =	255 kg

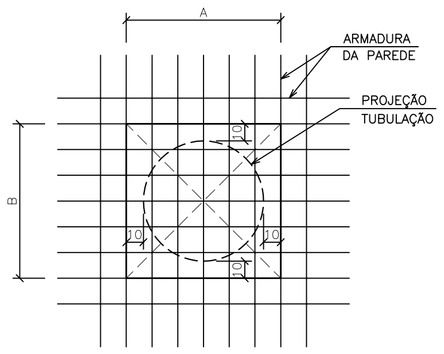

1 – DEIXAR DIMENSÕES A e B SEM CONCRETAR, PRESERVANDO ARMADURA
2 – LOCAR TUBOS
3 – CORTAR ARMADURA
4 – GRAUTEAR

DETALHE TÍPICO:

FURO NAS PARDES

ESCALA 1/25

NOTAS

1 – COTAS E DIMENSÕES EM CENTÍMETROS / ELEVAÇÕES EM METROS
2 – AÇO CA–50 (Fyk = 500 MPa) E CA–60 (Fyk = 600 MPa)
3 – COBRIMENTO DAS ARMADURAS (CA–50A): 4cm
4 – CONFIRMAR AS MEDIDAS NO LOCAL

ESTE DESENHO É PROPRIEDADE DA COMPANHIA ESPÍRITO SANTENSE DE SANEAMENTO – CESAN E NÃO PODE SER COPIADO SEM SUA AUTORIZAÇÃO.

NÚMEROS	TÍTULOS	Nº	LOCAL	DISCRIMINAÇÃO	DES.	DIV.	GER.	DATA
PRINCIPAIS DESENHOS DE REFERÊNCIA		REVISÃO						

CANCELA E SUBSTITUI O DESENHO NÚMERO:

CANCELADO E SUBSTITUÍDO PELO DESENHO NÚMERO:

CENTRO DE DOCUMENTAÇÃO
RECEBIDO: / /
Nº DOC.: ASS.:
APROVAÇÃO CESAN:
ASS.: MATR.:
UNID.: DATA: / /
ESTA APROVAÇÃO NÃO ISENTA A CONTRATADA DE SUAS RESPONSABILIDADES LEGAIS.

EMITENTE: ENCIBRA S. A. Estudos e Projetos de Engenharia

PROJETADO:	COORDENADOR:
ENGº EDISON LYRIO	RENAN CARATTI ALVES
CREA: 1359/D REGIÃO: ES	CREA: 0601159690 REGIÃO: SP
DESENHO: OZIMAR CORREA	Nº DES. PROJETISTA: 0913–B–MU–EST–DE–011
DATA: 14/12/10	

RESPONSÁVEL TÉCNICO: RENAN CARATI ALVES
CREA 0601159690 REGIÃO SP ART nº 20100005486 DATA 09/09/2009

EMISSÃO CESAN	DATAS
PROJETADO:	
CREA:	
DESENHADO:	
VERIFICADO: ENGº NESTOR GORZA JR	
DIVISÃO: ENGº NESTOR GORZA JR	
GERÊNCIA: ENGº SANDRA SILY	

CESAN

MUNICÍPIO: MUCURICI | DISTRITO: SEDE | BAIRRO:

NOME DO EMPREENDIMENTO: AMPLIAÇÃO E MELHORIA DO SISTEMA DE ESGOTAMENTO SANITÁRIO DE MUCURICI

TÍTULO: ESTAÇÃO ELEVATÓRIA DE ESGOTO BRUTO – EEEB–C
PROJETO ESTRUTURAL
PAR.6, PAR.7 E LAJES – ARMAÇÕES

ESCALA:	FOLHA:	Nº CESAN	REV:
INDICADA	04 / 07	C–005–000–91–4–XX–0011	00